Trend Treppenlifte & Lifttechnik

Produktkatalog

02263/ 96 53 105
0157/ 72 36 99 93
info@trendtreppenlifte.de
www.trendtreppenlifte.de

TREND TREPPENLIFTE & LIFTTECHNIK

Trend Treppenlifte & Lifttechnik ist ein Fachbetrieb und unabhängiger Anbieter von verschiedenen Liftsystemen. Unsere langjährige Erfahrung ist Ihr großer Vorteil, denn wir montieren Treppenlifte, die genau auf Ihre Bedürfnisse und Wünsche zugeschnitten sind. Wenn das Treppensteigen zur Qual wird, leidet die Lebensqualität.

Wir möchten Ihnen diese mit einem Treppenlift zurückgeben.
Mit unseren kostenfreien Beratung und preiswerten Service stehen wir Ihnen selbstverständlich zur Seite.

Wir sind uns dieser Verantwortung bewusst und nutzen diese als Antrieb für unsere tägliche Arbeit.
Wir beantworten Ihre Fragen gerne persönlich, Trend Treppenlifte Team.

INHALT

Gerade Sitzlifte
Acorn 3
Essential 4
Homeglide 5

Kurven Sitzlifte
Alpha 6
Flow 2 7

Hebeplattformen
Alpin 8
Elevex 9
Liftboy 3 10
Liftboy 5 11
LP5 12
LP5+ 12
LP8 13
LP50 14
LP50H 14

Plattformlifte
GTL20 15
GTL30 15
Stratos 16

Beratung und kontakt 17

Gerade Sitzlift

ACORN 130

Model ACORN130

Der Acorn 130 ist die Weiterentwicklung unseres ersten Treppenliftes für gerade Treppen, dem Acorn Superglide. Über die Jahre wurde der Acorn 130 kontinuierlich verbessert und verfeinert, um den Anforderungen des täglichen Lebens immer gerecht zu werden.

Motorleistungsdrehzahl	0.15m/s
Antriebsmethode	Rack & Ritzel
Stromversorgung	24 v DC (Batterie)
Maximale Kapazität	135kg (optional 160kg)
Track	Extrudiertes Aluminium
Netzversorgung	120V AC, 1,5 Amp Ladegerät

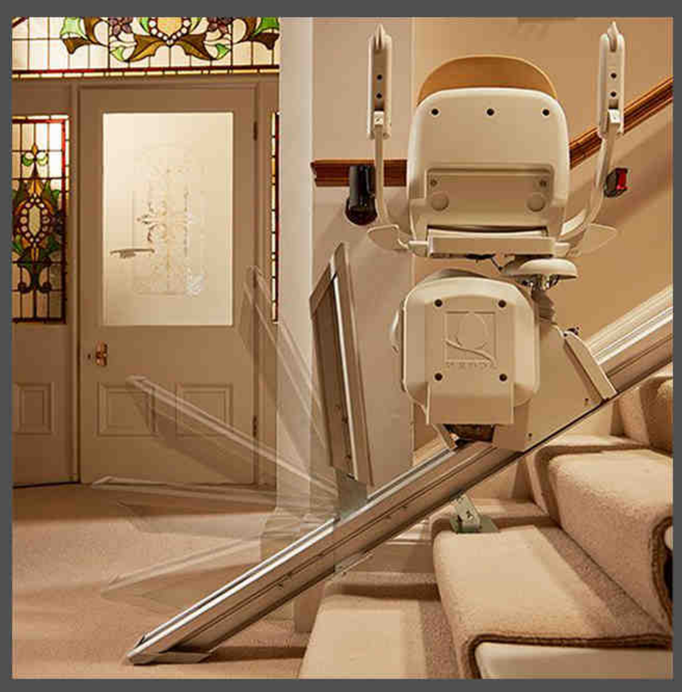

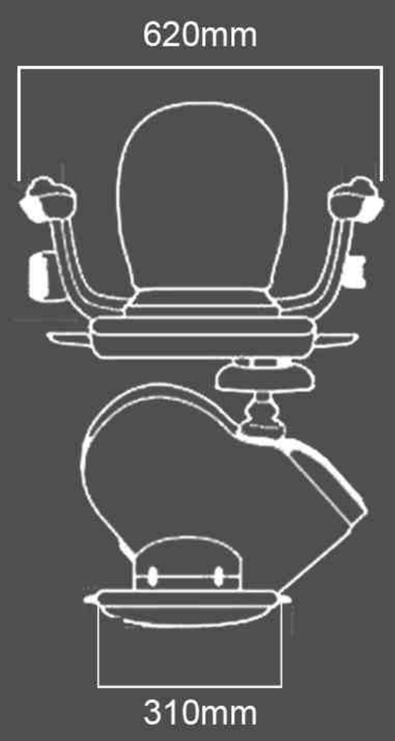

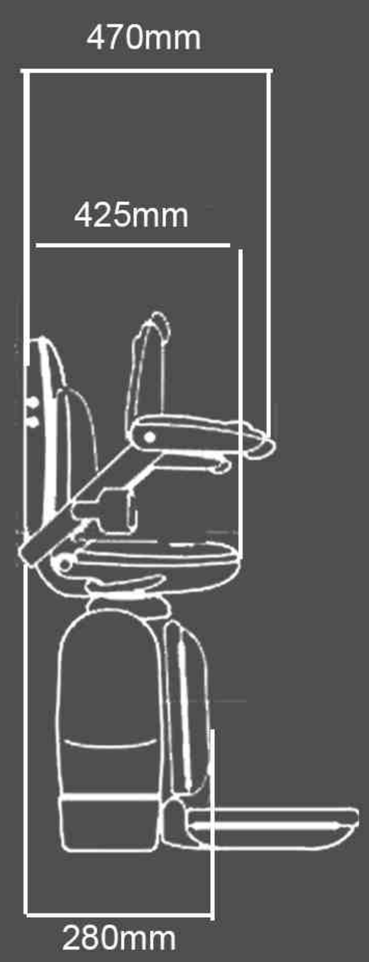

Gerade Sitzlifte

ESSENTIAL

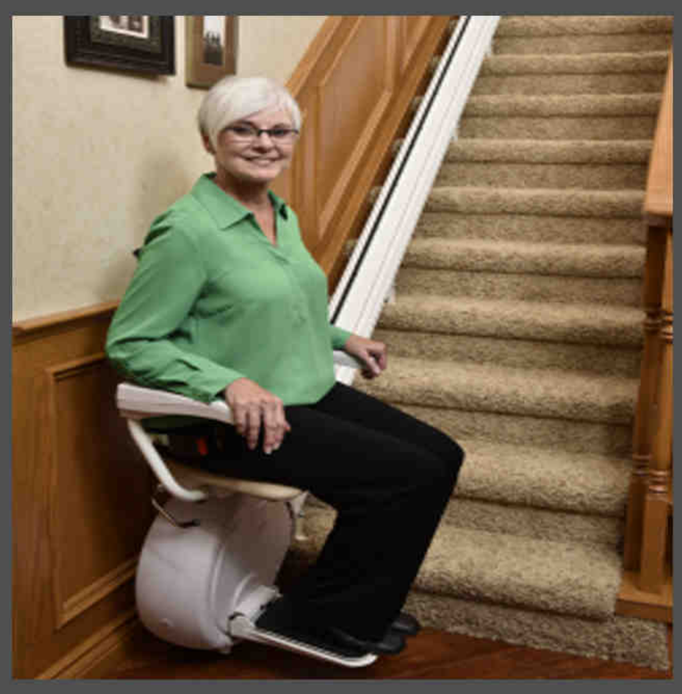

Model ESSENTIAL

Der Essential Stuhl Treppenlift bietet Ihnen die Möglichkeit die langersehnte Bewegungsfreiheit zurückzuerlangen und alle Bereiche Ihres Zuhauses wieder zugänglich zu machen. Dank des ästhetischen Designs passt sich dieser Lift optimal jeglicher Umgebung an. Geräuscharmer Betrieb, sowie benutzerfreundliche Bedienung erhöhen Ihre Unabhängigkeit und Lebensqualität.
Aufgrund des extrem schmalen und kompakten Designs benötigt dieser Lift nur ein Minimum an Platz, womit die Treppe möglichst frei von Hindernissen bleibt. Entwickelt nach den höchsten Standards garantiert die robuste Konstruktion eine lange Lebensdauer und eine verlässliche Performance des Liftes.

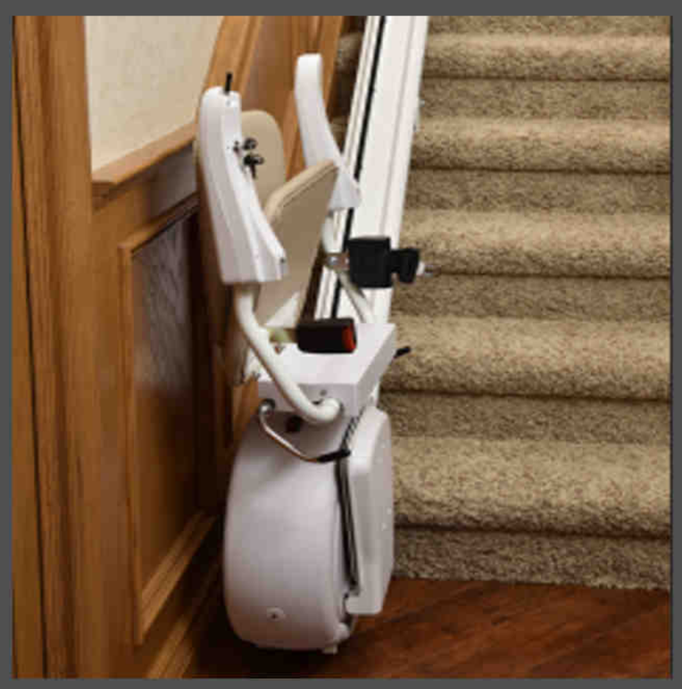

Wesentliche Vorteile des Essential :
Extrem schlanker Sitz mit 273 mm maß zusammengeklappt – der schmalste Lift am Markt für extra Durchgangsbreite
Leise, stabile und sanfte Facheigenschaften
Ausziebarer Sicherheitsgurt
Batteriebetriebe mit konstanter Ladung
LED Status Anzeige
Komfortabler und stabiler Sitz mit justierbaren Armlehnen bis 51 cm Breite

Geschwindigkeit	Max 0,08 m/s
Antriebsart	Zahnstangenantrieb
Motor Gewichtskapazität	160kg
Motor	24V DC, batteriebetrieben
Bedienung	Joysticksteuerung als Standard
Treppensteigung	30-55º
Stromversorgung	1 × 230V / 50-60Hz

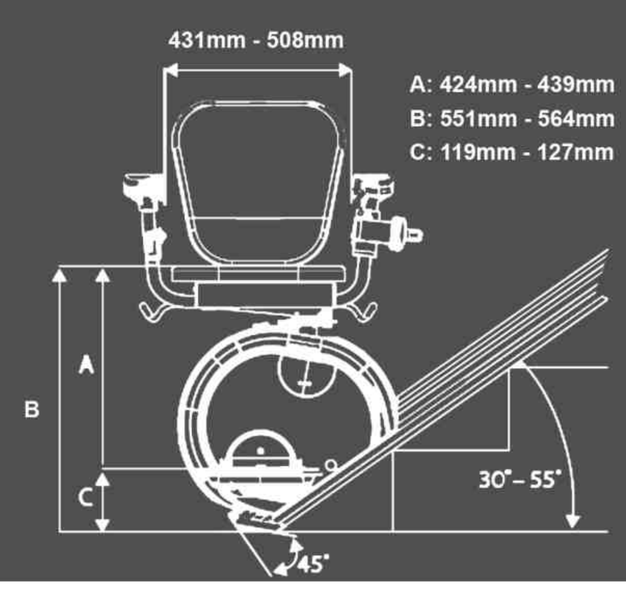

Gerade Sitzlifte

HOMEGLIDE

Model HOMEGLIDE

Ausstattung:
Schmale Aluminiumschiene
Verdeckte Zahnstange
Armlehnen und fußstütze hochklappbar
zwei kabellose und tragbare Fernbedienungen inkl. Wandhalter
Sicherheitssensoren zum Unfallschutz
Integrierter Schlüsselschalter / Kindersicherung
Zwei Fernbedienungen mit praktischen Wandhalterungen
Einfache Bedienung durch Bedienhebel
Armlehnen, Sitz und fußstütze platzsparend klappbar

Zusatzoptionen:
Automatischer drehsitz
Gebogene Armlehnen für mehr Sichercheit
Automatische Klappschiene am unteren Schienenende
max. Tragkraft ca. 146 kg
Witterungsbeständige für den Einsatz im Außenbereich

Geschwindigkeit	Max 0,12 m/s
Antriebsart	Zahnstangenantrieb
Motorenleistung	280 W
Motor Gewichtskapazität	125kg - 146kg
Batterien	2 x 12 V-Batterien; Gesamt 24V
Bedienung	Joystick steuerung als Standard
Treppensteigung	28º bis 53º
Zertifizierung	Maschinenrichtlinie 2006/42/EG EN 81-40

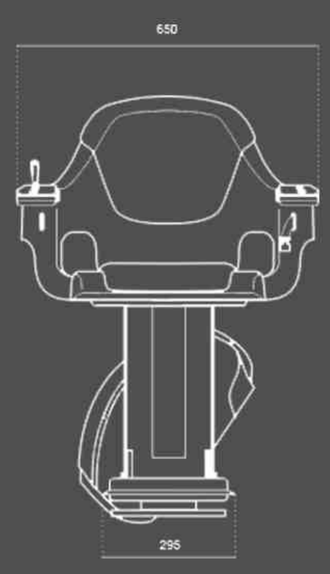

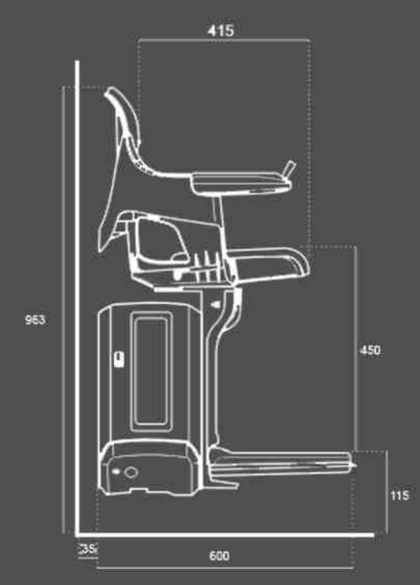

Kurven Sitzlifte Zweirohrsystem

ALPHA

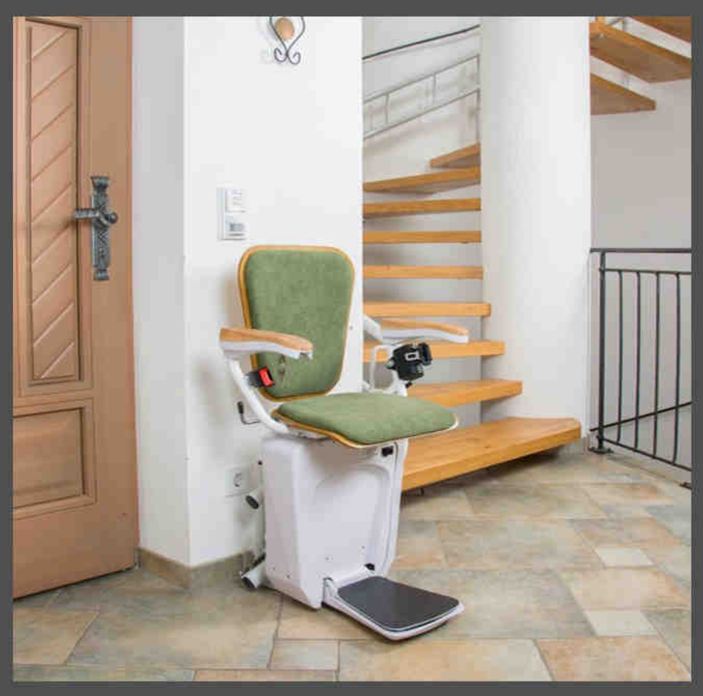

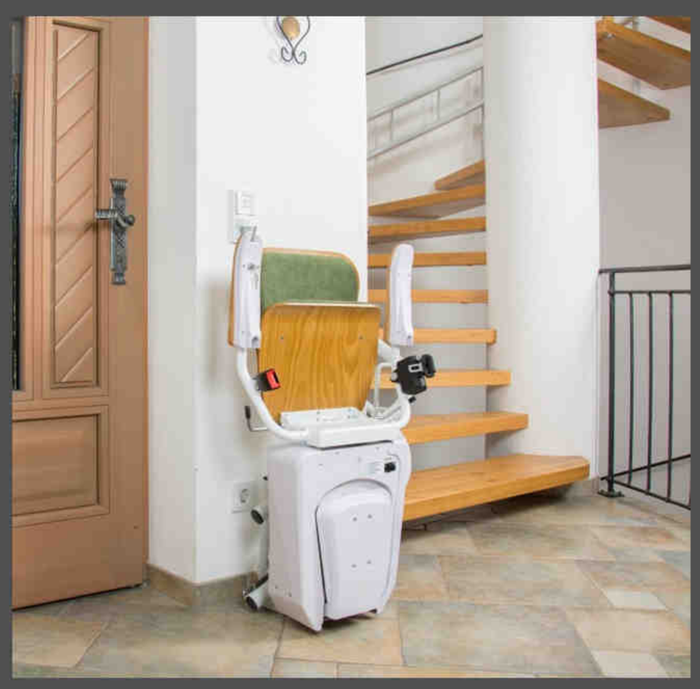

Model ALPHA

Der Alpha Treppenlift bietet Ihnen die Möglichkeit die langersehnte Bewegungsfreiheit zurückzuerlangen und alle Bereiche Ihres Zuhauses wieder zugänglich zu machen. Dank des ästhetischen Designs passt sich dieser Lift optimal jeglicher Umgebung an. Geräuscharmer Betrieb, sowie benutzerfreundliche Bedienung erhöhen Ihre Unabhängigkeit und Lebensqualität.
Aufgrund des extrem schmalen und kompakten Designs benötigt dieser Lift nur ein Minimum an Platz, womit die Treppe möglichst frei von Hindernissen bleibt. Entwickelt nach den höchsten Europäischen Standards garantiert die robuste Konstruktion eine lange Lebensdauer und eine verlässliche Performance des Liftes.

Traglast	130 kg (optional 160 kg)
Antriebssystem	Zahnstange
Motor	24V DC, batteriebetrieben
Neigung	0 - 52°
Geschwindigkeit	0,06 - 0,12 m/s
Max. Schienenlänge	35m
Lautstärke	Unter 50dB
Temperatur	+45°C bis -15°C
Stromversorgung	1 × 230V / 50-60Hz

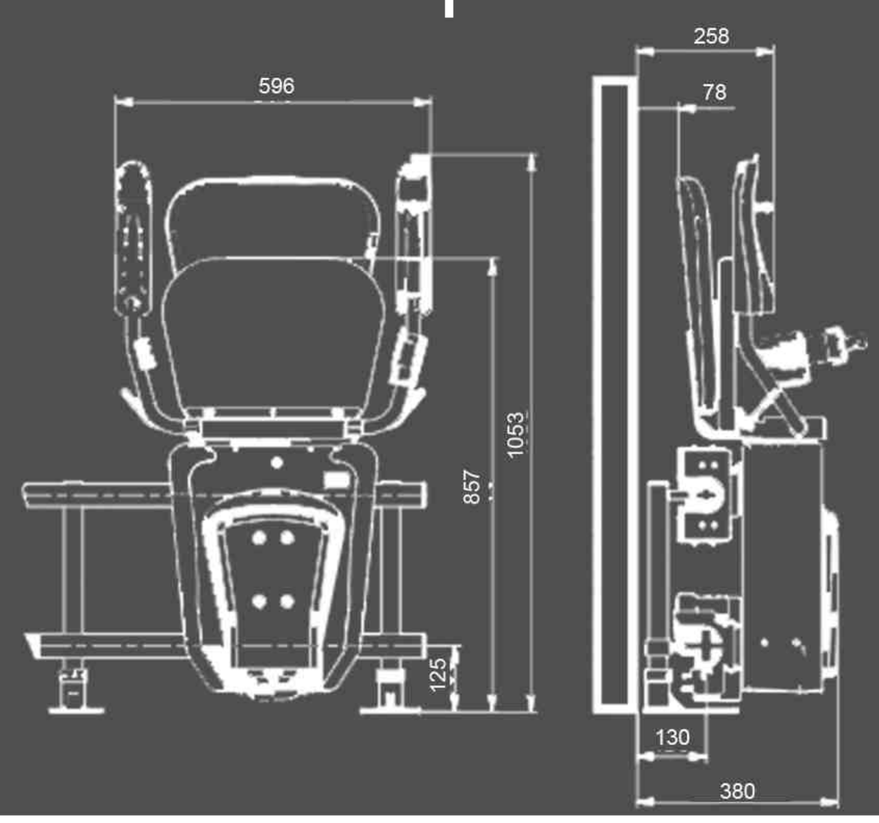

Kurven Sitzlifte Einrohrsystem

FLOW 2

Model FLOW2

Hergestellt mit der allerneuesten Technologie, kann der Flow2 an fast jeder Art von Treppe angebracht werden. Die "automatic swivel and levelling technology" (ASL, automatische Dreh- und Ausrichtetechnologie) ermöglicht es, den Flow2 auf Treppen ab 610mm Breite anzubringen. Diese Eigenschaft, die exklusiv dem Flow2 vorbehalten ist, ermöglicht es dem Treppenlift während der Fahrt zu drehen und macht ihn deshalb zu einem der anpassungsfähigsten Treppenlifte der Welt. ASL-Technologie ermöglicht es dem Flow2 Treppenlift, sich zu drehen
und dabei während der Fahrt perfekt waagerecht zu bleiben. Durch das Drehen während der Fahrt, befinden Sie sich immer in der sichersten und bequemsten Position.

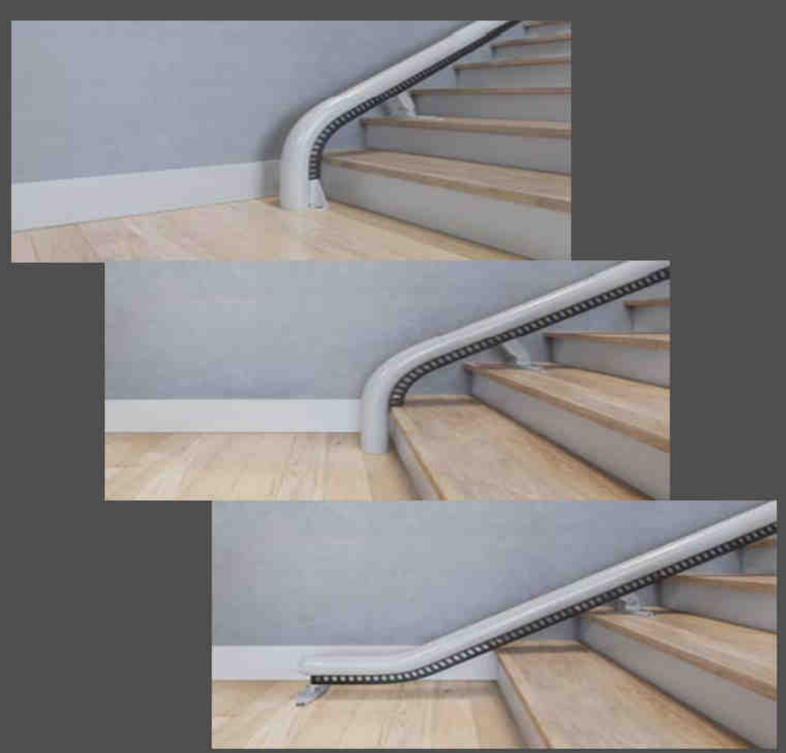

Geschwindigkeit	Max 0,15 m/s
Antriebsart	Zahnstangenantrieb
Motorenleistung	350 W - Antriebsmotor 350 W - Horizontaler Motor
Motor Gewichtskapazität	125kg
Batterien	2 x 12 V-Batterien; Gesamt 24V
Bedienung	Joysticksteuerung als Standard
Treppensteigung	Bis zu 70º
Zertifizierung	Maschinenrichtlinie 2006/42/EG EN 81-40

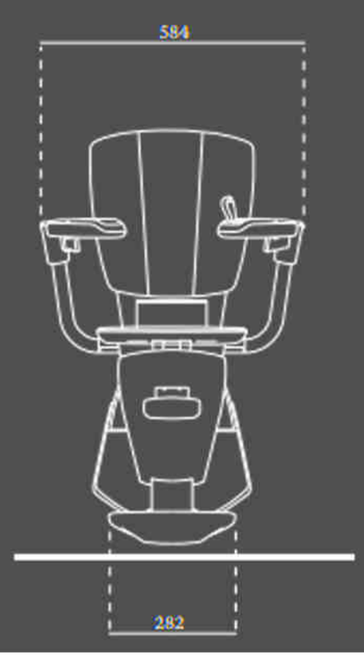

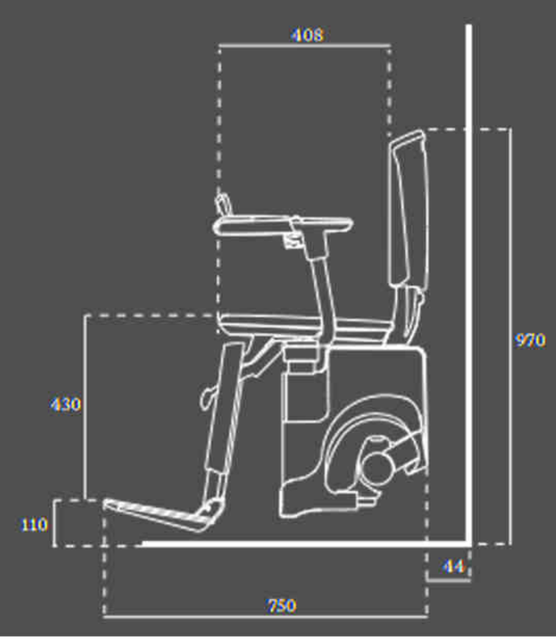

Hebeplattformen

ALPIN

Model ALPIN

Die Hebebühne Alpin ist eine kostengünstige und effiziente Alternative zu Aufzügen im Außenbereich. Die platzsparende Konstruktion des Alpin erlaubt einen nachträglichen Einbau ohne Fahrschacht oder Schachtgrube und ermöglicht eine optimale visuelle Integration in die jeweilige bauliche Situation.
Die individuelle Fertigung erlaubt es viele Kundenwünsche zu berücksichtigen. Alle RAL-Farben oder Edelstahlausführung, sowie Plattformgrößen nach Wunsch und Übereck-Einstieg sind möglich. Die robuste Ausführung (für hohe Benutzungsfrequenz) mit Doppelkettenantrieb ermöglicht einen ruhigen und wartungsarmen Betrieb.

Traglast	300kg
Hubhöhe	4000mm
Plattformgröße	1050mm x 1400mm
Antriebssystem	Doppel-Kettenantrieb
Hubgeschwindigkeit	0,11m/s
Plattformhöhe	70mm
Standardfarbe	RAL 9007
Lautstärke	Unter 60dB
Temperatur	+45°C bis -30°C
Antriebsmotor	1,5kW
Stromversorgung	3×380V / 50Hz

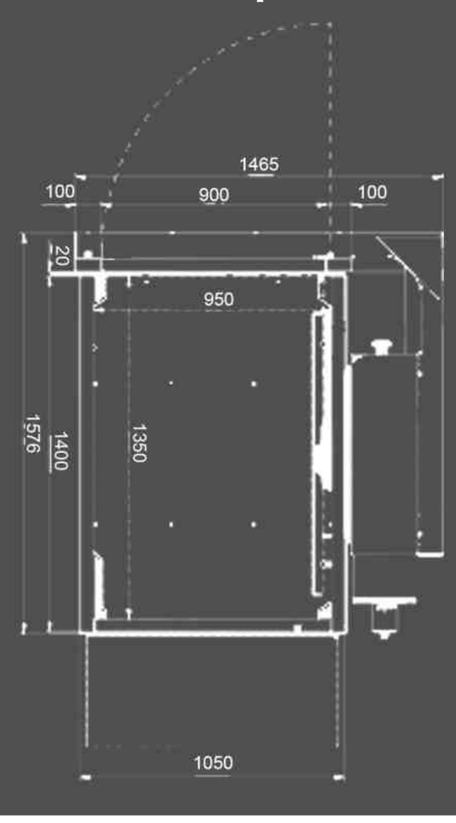

Hebeplattformen

ELEVEX

Model ELEVEX

Der "Elevex" Plattform Lift wurde speziell entwickelt um die Mobilität von Rollstuhlfahrern und Menschen mit Gehbehinderungen zu verbessern. Durch den seitlich freistehend angeordneten Antrieb und der geringen Überfahrtshöhe stellt dieser Plattformlift eine platzsparende und kostengünstige Lösung dar.
Der Elevex zeichnet sich aus durch:
- Robuste Bauweise und sehr geringe Wartungskosten
- Einfache und schnelle Montage

Einsatz findet der Elevex sowohl im Innen- als auch im Außenbereich und ist damit die ideale Lösung für Hubhöhen bis zu 183cm.

Traglast	340kg
Hubhöhe	1830mm
Plattformgröße	914mm x 1372mm
Antriebssystem	ACME Spindel
Hubgeschwindigkeit	0,04m/s
Plattformhöhe	70mm
Standardfarbe	Hellgrau
Lautstärke	Unter 60dB
Temperatur	+45°C bis -30°C
Antriebsmotor	0,75kW
Stromversorgung	1x230 V / 50Hz

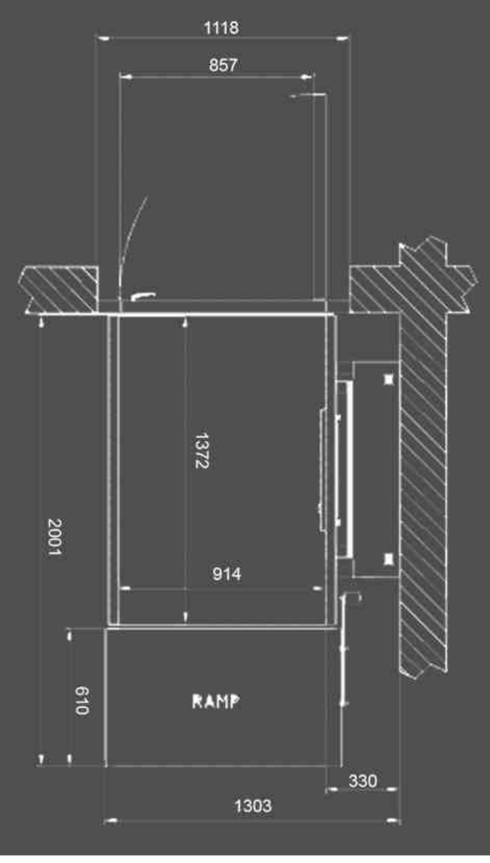

LIFTBOY 3

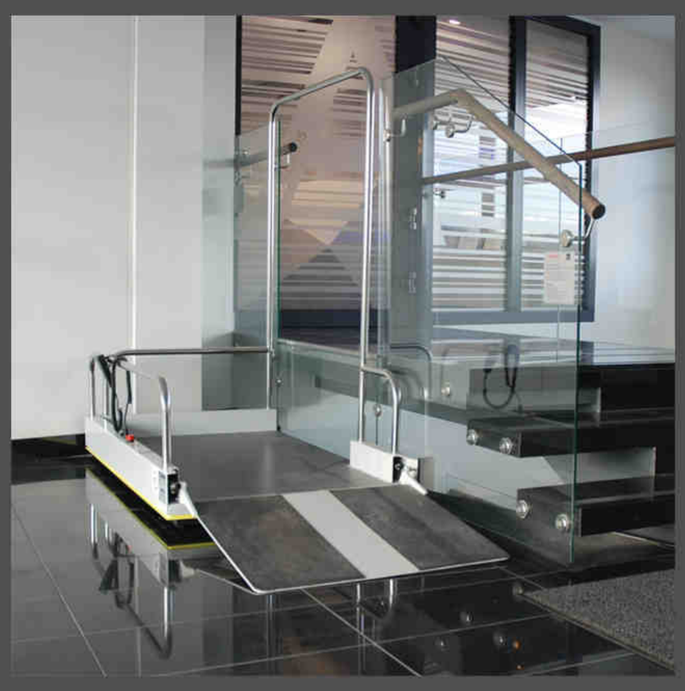

Model LIFTBOY 3

Das geringe Gewicht und die einfache Bauweise ermöglichen eine schnelle und einfache Montage. Als mobile Variante kann der Liftboy nach Gebrauch einfach zu einem Abstellplatz transportiert werden. Es ist keine Befestigung am Aufstellungsort notwendig. Der Lift kann mit einer seitlichen Auffahrt, Tür an oberer Haltestelle sowie mit Bediensäule und Transporträdern ausgestattet werden.
Die einfache Konstruktion ermöglicht den schnellen Einbau mit minimalen baulichen Eingriffen am Montageort
Optimaler Benutzerkomfort, da sich der Liftboy stabil und ruckfrei bewegt.
Konzipiert für den Innen-, wie den Außenbereich, sorgt ein einfacher elektrischer Antrieb und eine robuste Elektronik für einen wartungsarmen Betrieb.

Hubhöhe	970mm
Traglast	240kg
Geschwindigkeit	10 mm/s
Minimale Höhe der Plattform	135mm
Antriebssystem	24V Aktuator
Innenabmessungen	800mm × 1495mm
Außenabmessungen	924mm × 1505mm
Stromversorgung	1 × 230V / 50-60Hz

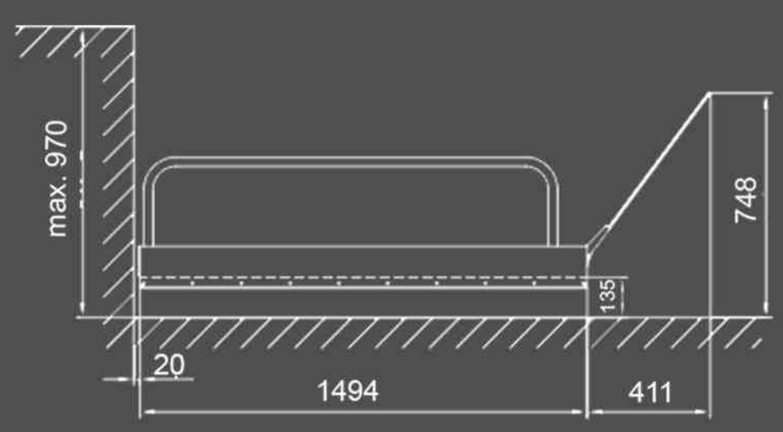

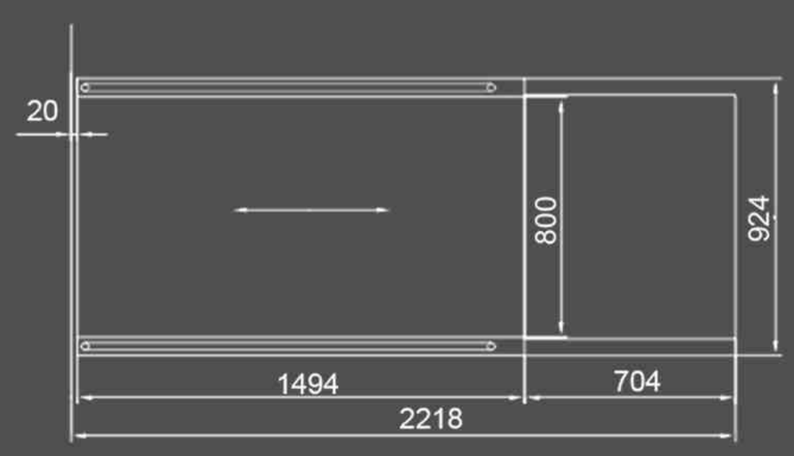

Hebeplattformen

LIFTBOY 5

Model LIFTBOY 5

Der Liftboy 5 ist ein einzigartiger vertikaler Rollstuhllift mit einer Hubhöhe bis zu 1300mm. Dieser Doppelscherenhublift wird rein elektrisch mit 2 Aktuatoren angetrieben, welche von in der Plattform integrierten Batterien gespeist werden.
Der Lift ist standardmäßig mit einer automatischen Auffahrrampe ausgeführt und kann optional auch mit einer Plattformtür, anstatt der Rampe, geliefert werden. Weiters sind als Option eine seitliche Auffahrt, sowie automatische Türöffner und Spezialfarben möglich. Die Anlage ist konstruiert basierend auf den Richtlinien der Europäischen Norm EN 81-41. Der Lift ist daher bestens geeignet für private wie öffentliche Installationen und besticht durch seine robuste Bauweise und das moderne Design.

Mögliche Plattformgrößen sind
900x1400mm oder 1100x1400mm
Notstromversorgung mit 24V Batterie inkludiert auf der Plattform
– Eine geringe Plattformhöhe von 120mm und eine lange Auffahrrampe ermöglichen den Einbau ohne Schachtgrube
– Außensteuerungen als Funkfernbedienung
– Optional mit Tür auf der Plattform
– Optional mit automatischem Türöffner
– Optional mit Glasschacht
– Überlastkontrolle, Notablass System auf der Plattform und Sicherheitsleisten für die Auf- und Abfahrt
– Display für Status- and Fehleranzeige

Hubhöhe maximal	1300mm
Traglast	315kg
Plattformbreite (min-max)	900mm - 1100mm
Plattformlänge	1400mm
Minimale Höhe der Plattform	120mm
Geschwindigkeit	25mm/s
Antriebssystem	24 V Aktuator
Stromversorgung	1 × 230V / 50-60Hz
Temperatur	+45°C bis -15°C

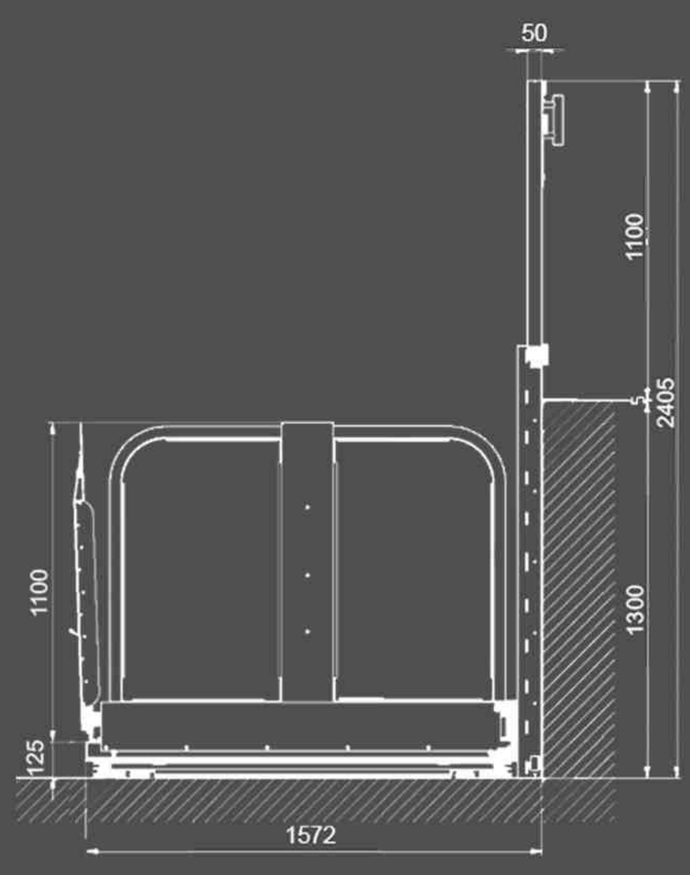

Hebeplattformen

LP5 & LP5+

Model LP5

Das Modell LP5 wurde dafür entwickelt, sich in die meisten Wohnumgebungen nahtlos einzufügen.
Diese Hebeplattform hat ein eingebautes Bedienfeld für den Benutzer.
Die LP5 Hebeplattform ist mit Ausstattungen wie einer Sicherheitstür auf der oberen Ebene, Ausgang nach links oder rechts und schnurlosem Betrieb erhältlich. Mit einer maximalen Tragfähigkeit von 360 kg eignet sich die LP5 Hebeplattform ideal zum Überwinden kleinerer Höhenunterschiede. Dieses Modell kann auf eine Höhe von bis zu 690 mm heben, wenn es in den Boden eingelassen ist, und bis zu 830 mm, wenn es direkt auf dem Boden installiert wird.

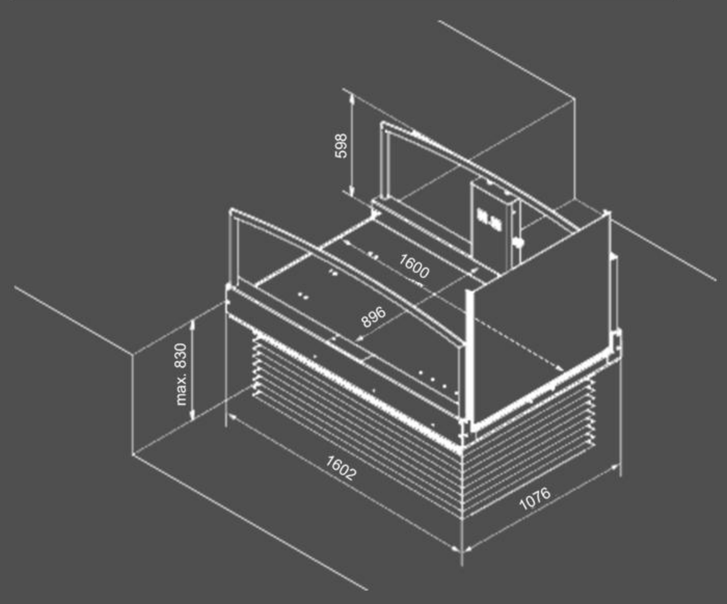

Hubhöhe	max. 830mm
Tragfähigkeit	360kg
Innenmaße	1600mm x 896mm

Model LP5+

Das Modell LP5+ ist mit einer hohen und transparenten Seitenwand ausgestattet und wird mit einem Zusatz-Akku geliefert, um sicherzustellen, dass der Plattform nie der Strom ausgeht.
Die LP5+ Hebeplattform ist mit Ausstattungen wie einer Sicherheitstür auf der oberen Ebene, Ausgang nach links oder rechts und schnurlosem Betrieb erhältlich.

Dank ihres geringen Gewichts lässt sich die LP5+ Hebeplattform sehr einfach in die verschiedensten Umgebungen integrieren – sowohl im öffentlichen als auch im privaten Bereich. Das Modell LP5+ kann auf eine Höhe von bis zu 690 mm heben, wenn es in den Boden eingelassen ist, und bis zu 830 mm, wenn es direkt auf dem Boden installiert wird. Dadurch ist es die ideale Wahl für etwas größere Höhenunterschiede. Das Modell LP5+ hat eine maximale Tragfähigkeit von 360 kg.

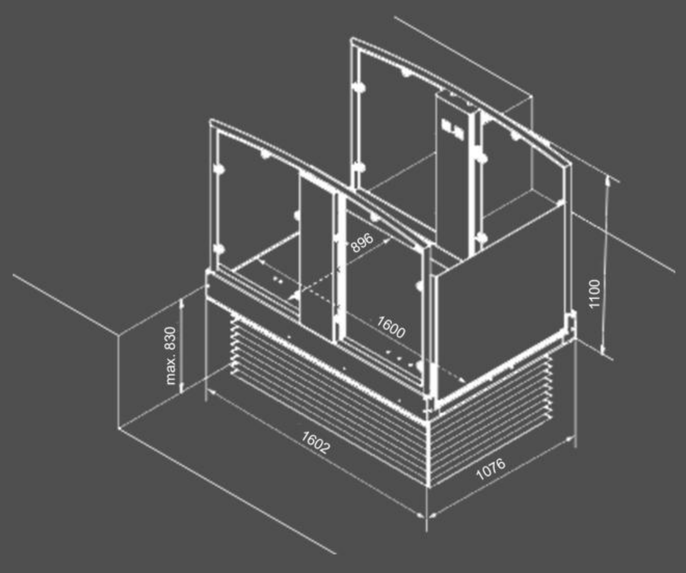

Hubhöhe	max. 830mm
Tragfähigkeit	360kg
Innenmaße	1600mm x 896mm

Je nach Standart und landesspezifischen Regelungen können unterschiedliche Hubhöhen und Abschirmungen zur Anwendung kommen.

Hebeplattformen

LP8

Model LP8

Das Modell LP8 wird in einem einfachen und attraktiven Design mit Glaswänden und -türen als Standard geliefert, wodurch sich dieses Modell sehr leicht in die meisten Umgebungen integrieren lässt.

Das Modell LP8 hat eine maximale Tragfähigkeit von 352 kg und kann bis zu drei Meter hoch heben. Es kann in einem Temperaturbereich von -40 °C bis +50 °C eingesetzt werden.

Während das LP8 sich insbesondere für den Einsatz im Freien empfiehlt, ist es auch für Innenräume bestens geeignet.

Hubhöhe	max. 3m
Tragfähigkeit	352kg
Innenmaße	1524mm x 923mm

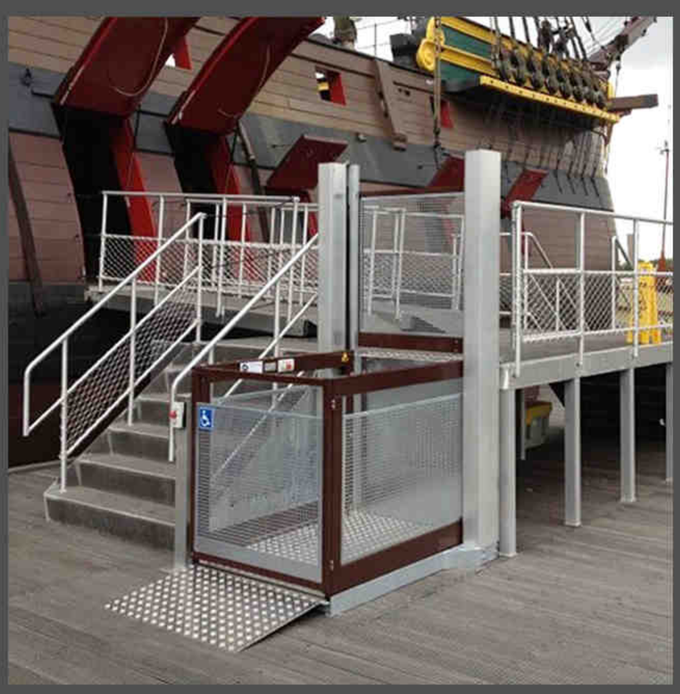

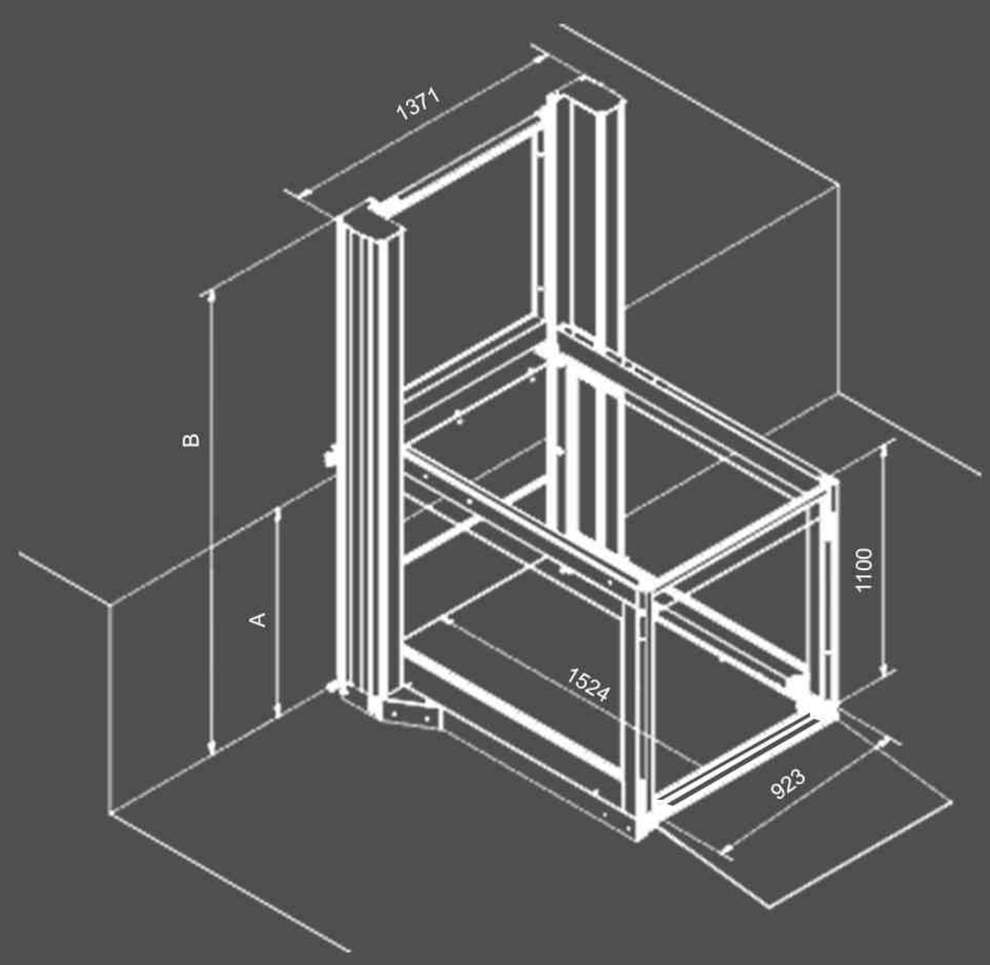

Horizontal Hebeplattformen

LP50 & LP50H

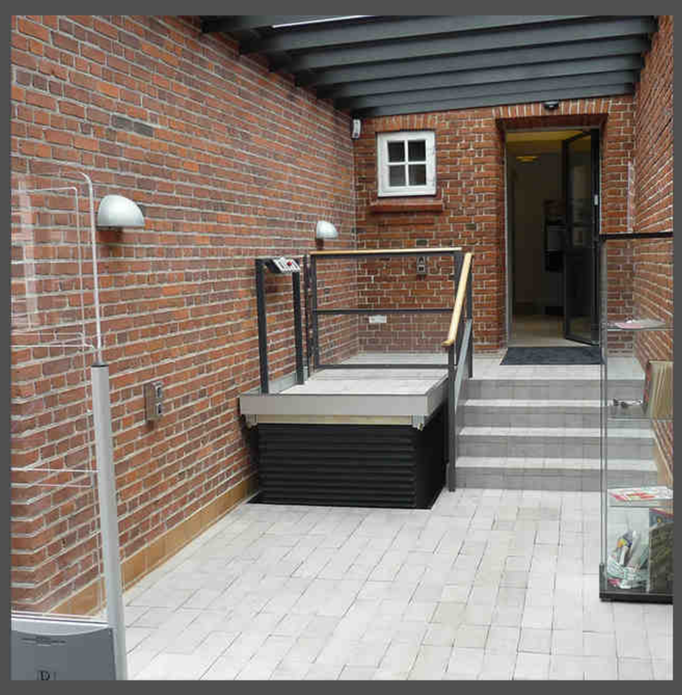

Model LP50

Das Modell LP50 Hebeplattform wird in den Boden eingelassen, und bietet somit eine einfache und diskrete Lösung, die fast nicht zu sehen ist, wenn sie gerade nicht verwendet wird.
Wird die LP50 in Betrieb genommen, dann fahren die Abrollsicherungen automatisch nach oben und verhindern ein Herabrollen des Benutzers. Sobald der Benutzer die obere Ebene erreicht, senkt sich die angehobene Vorderkante automatisch ab und ermöglicht dem Benutzer, sanft von der Plattform zu rollen.
Die LP50 Hebeplattform fügt sich baulich gut in ein bestehendes Gebäude ein und eignet sich daher besonders für Baudenkmäler und andere Stätten, in denen eine ästhetisch ansprechende Lösung gefragt ist.
Damit die LP50 an verschiedene Umgebungen angepasst werden kann, steht für diese Hebeplattform eine Auswahl an 22 mm starken Oberflächen zur Verfügung, zum Beispiel aus Holz, Fliesen oder Teppichboden.
Die LP50 Hebeplattform verfügt über ein eingebautes Bedienfeld für den Benutzer.

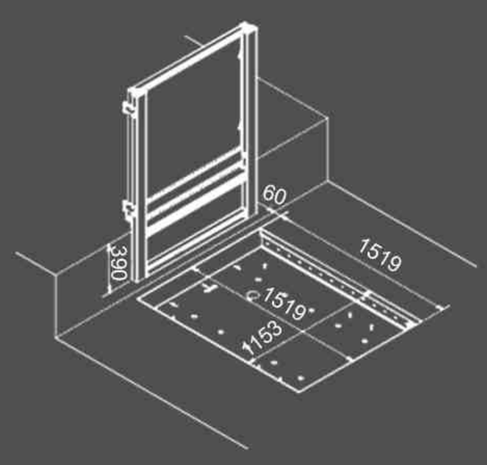

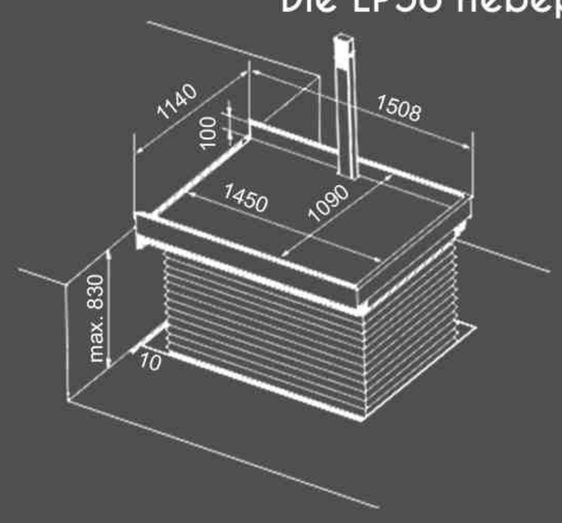

Hubhöhe	max. 830mm
Tragfähigkeit	375kg
Innenmaße	1450mm x 1090mm

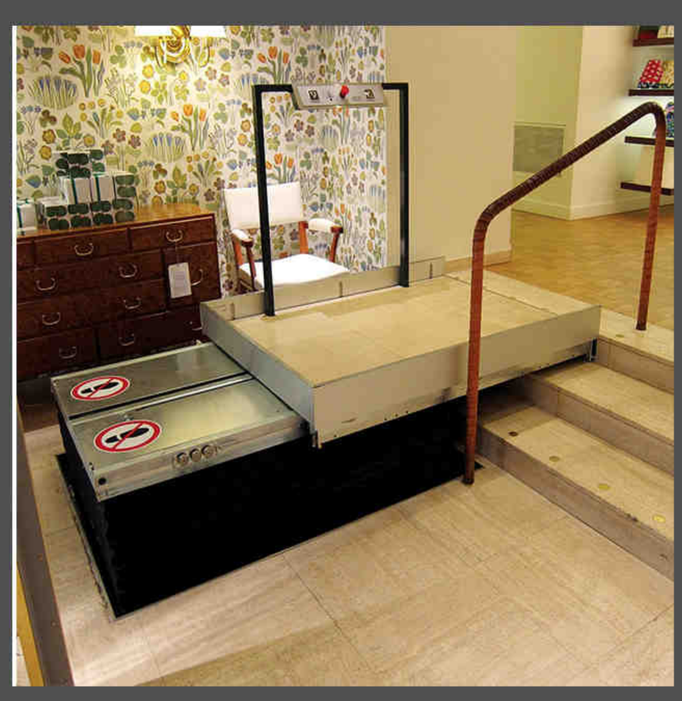

Model LP50H

Das Modell LP50H Hebeplattform wird vor der Treppe, die der Benutzer überwinden muss, in den Boden eingelassen, und bietet somit eine einfache und diskrete Lösung, die fast nicht zu sehen ist, wenn sie gerade nicht verwendet wird. Wird die LP50H in Betrieb genommen, dann fahren die Abrollsicherungen automatisch nach oben und verhindern ein Herabrollen des Benutzers. Sobald der Benutzer die obere Ebene erreicht, senkt sich die angehobene Vorderkante automatisch ab und ermöglicht dem Benutzer, sanft von der Plattform zu rollen.
Die LP50H Hebeplattform fügt sich baulich gut in ein bestehendes Gebäude ein und eignet sich daher besonders für Kulturerbegebäude und andere Stätten, in denen eine ästhetisch ansprechende Lösung gefragt ist.
Damit die LP50H an verschiedene Umgebungen angepasst werden kann, steht für diese Hebeplattform eine Auswahl an 22 mm starken Oberflächen zur Verfügung, zum Beispiel aus Holz, Fliesen oder Teppichboden.
Die LP50H verfügt über ein eingebautes Bedienfeld für den Benutzer.

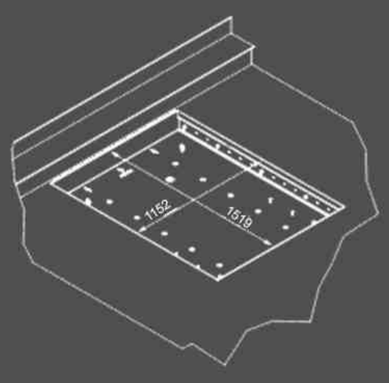

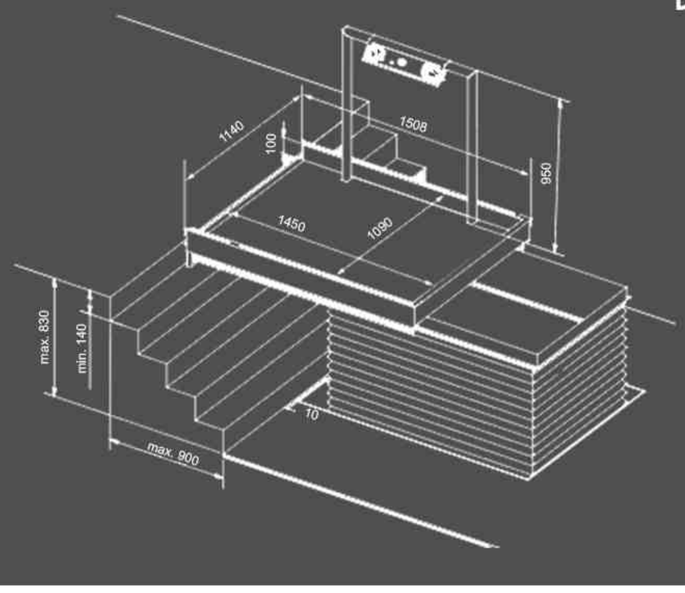

Hubhöhe	max. 830mm
Tragfähigkeit	375kg
Innenmaße	1450mm x 1090mm

Plattformlifte

GTL20 & GTL30

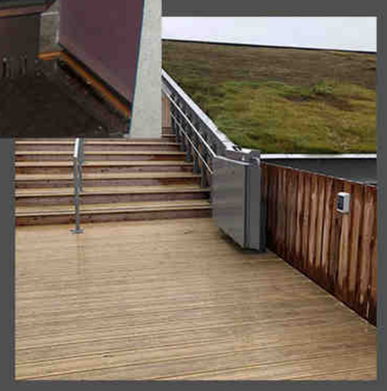

Model GTL20

Der GTL20 Plattformtreppenlift eignet sich perfekt für ausgefallene Anforderungen. So stellen beispielsweise überdimensionale Plattformgrößen von 1100 x 1400 mm oder eine edle Oberfläche aus echter Bronze für diese Art der Treppenlifte keine Hindernisse dar. Bei dieser Bauart kann bedenkenlos auf jegliche architektonische Erfordernisse eingegangen werden – deshalb steht bei diesem Alleskönner die Individualität im Vordergrund. Wahlweise kann der Plattformtreppenlift in Kabel- oder Akkuausführung angefertigt werden.

Steigung	von 0° - 50°
Maximale Geschwindigkeit	0,15 m/s
Nutzlast	300kg
Stromschiene	Akku,-, Kabelbetrieb
Maximale Plattformgröße	1400mm x 1100mm

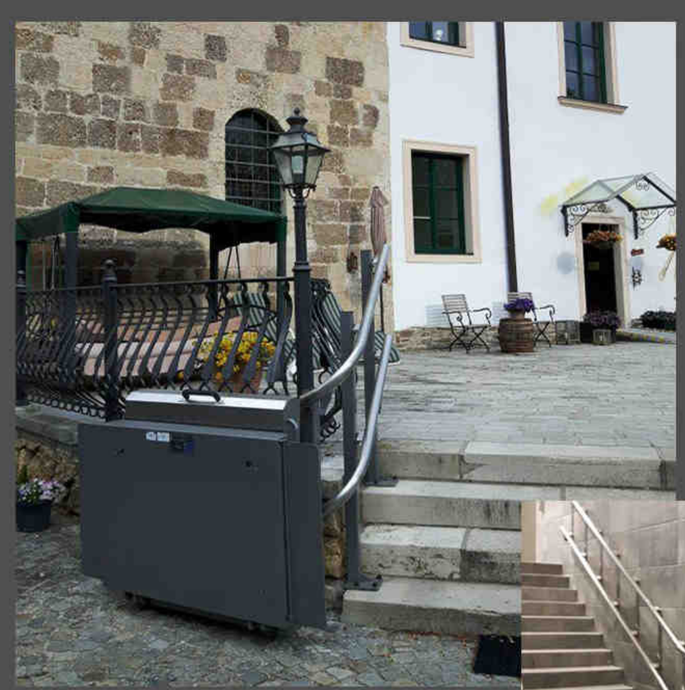

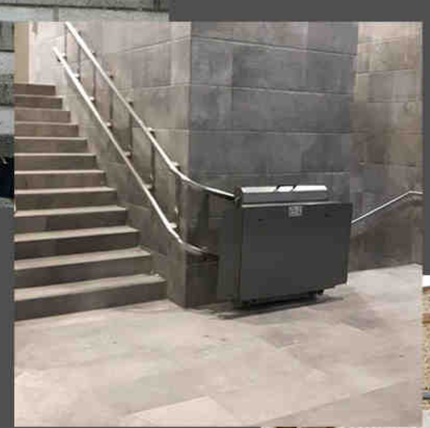

Model GTL30

Der Wendige GTL30 Plattformlift für Kurven, Horizontalfahrten sowie Neigungswechsel im Innen- und Außenbereich Komplexe Wendeltreppen sowie kurvenreiche An- und Abstiege stellen kein Problem für unseren GTL30 dar. Dieser Plattformlift wurden speziell für kurvige Verläufe sowie für Treppen mit Neigungswechsel entwickelt. Mithilfe dieses Treppenlifts kann beinahe jeder Treppenlauf nachgebildet werden – der Barrierefreiheit steht somit nichts mehr im Wege. Das für diesen Lift verwendete Doppelantriebssystem ist auf dem Markt einzigartig, da es eine Auf- und Abfahrt in einem Fahrbahnverlauf ermöglicht und kein Stabilisierungsrohr benötigt.

Steigung	von - 60° bis + 60°
Maximale Geschwindigkeit	0,15 m/s
Nutzlast	300 kg
Stromschiene	Akkubetrieb
Maximale Plattformgröße	1250mm x 800mm

Plattformlifte

STRATOS

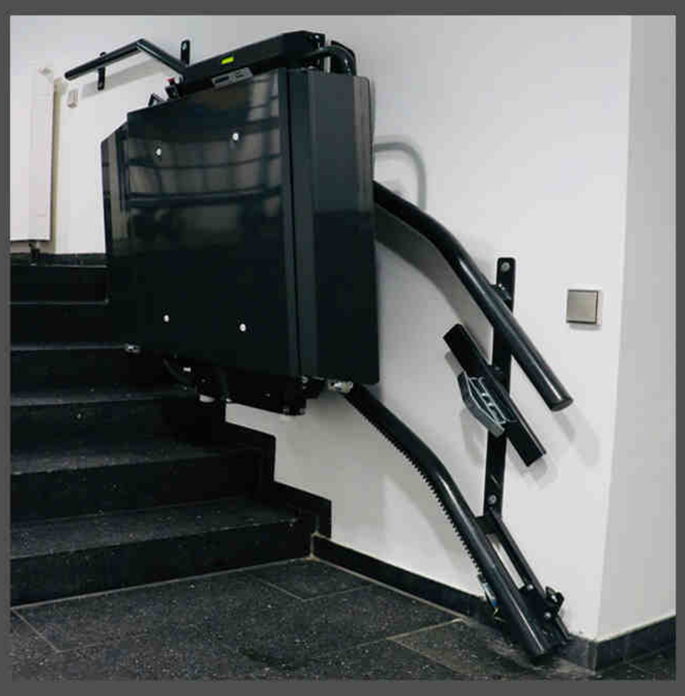

Model STRATOS

Der STRATOS Plattformlift ist die perfekte Lösung um Treppen im Innen- und Außenbereich für Rollstuhlfahrer zugänglich zu machen. Der Lift ist einfach und schnell zu montieren und überzeugt durch eine robuste Plattformmechanik und geringen Wartungsaufwand. Der problemlose Transport von Elektrorollstühlen wird garantiert duch eine Traglast von bis zu 300 kg.
Ansprechendes Design, sowie ein geräuscharmer Betrieb sind bestechende Merkmale des STRATOS Plattform Treppenliftes. Elegant fügt sich der STRATOS in jede Umgebung ein. Aufgrund des kompakten Designs benötigt dieser Lift nur ein Minimum an Platz, womit die Treppe möglichst frei von Hindernissen bleibt.

Traglast Standard	225kg (Optional 300kg)
Plattformbreite	600mm – 900mm
Plattformlänge	700mm - 1300mm
Treppenneigung	0 – 47°
Geschwindigkeit	0,06 – 0,15 m/s
Lautstärke	Unter 60dB
Temperaturbereich	+45°C bis -15°C
Breite zusammengeklappt	360mm
Stromversorgung	1 × 230V / 50-60Hz

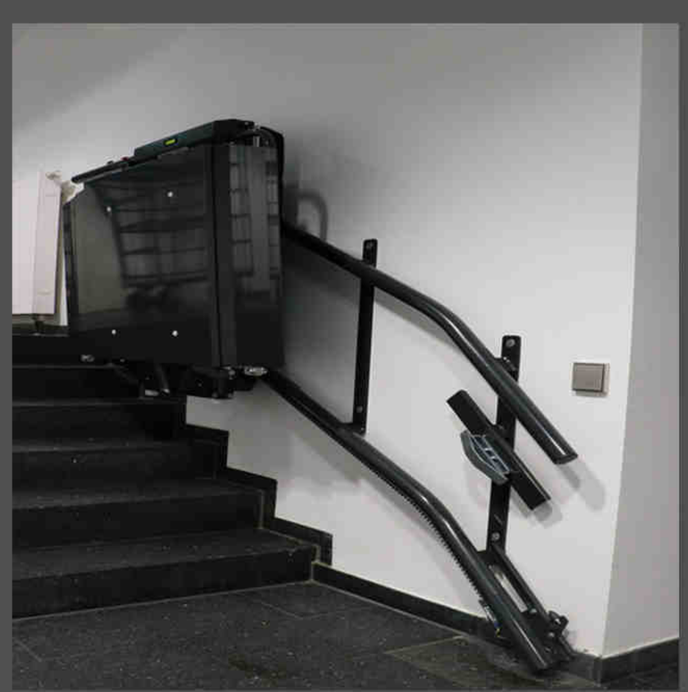

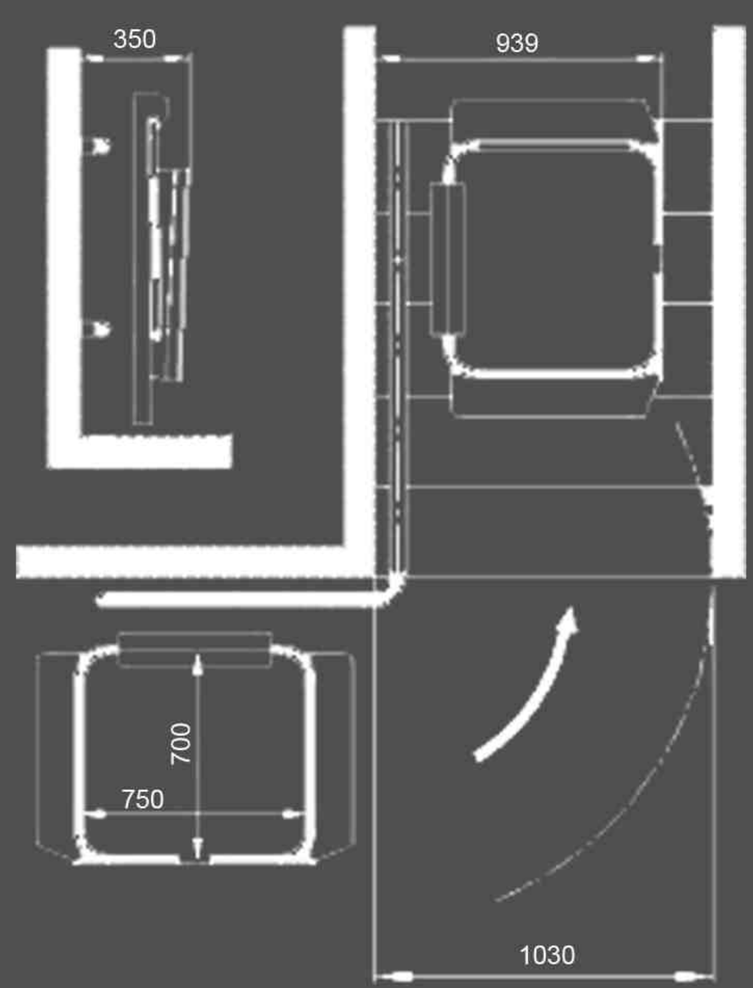

BERATUNG UND KONTAKT

Bundesweiter technischer
Kunden- und Notdienst

Aufzüge·
Treppenlifte·
Plattformlifte·
Hebeplattformen·

Trend Treppenlifte & Lifttechnik
Wohlandstr. 1
51766 Engelskirchen

02263 / 96 53 105
0157 / 72 36 99 93

info@trendtreppenlifte.de
www.trendtreppenlifte.de

Jetzt Zuschuss von
bis zu 4.000€ pro Person
von den Pflegekassen sichern.
Wir beraten Sie gern!

Trend Treppenlifte & Lifttechnik

Ihre Vorteile mit
Trend Treppenlifte & Lifttechnik

°Qualitativ hochwertige Produkte
°Persönliche Beratung
°Beratung zu Förderung und Zuschüsse
°Digitales 3D Foto-Aufmaß
°Maßgenaue Montage
°Idividuelle Einstellung
°24/7 Service und Erreichbarkeit
°2 Jahre Vor- Ort Garantie
°Neue & gebrauchte Treppenlifte
°Rückkaufgarantie

Trend Treppenlifte & Lifttechnik
www.trendtreppenlifte.de

Notiz:

Trend
Treppenlifte
& Lifttechnik
www.trendtreppenlifte.de